KERBL

Aufbauanleitung für 81502
Instruction de Montage 81502
Assembly instruction of 81502
Istruzioni per il montaggio di 81502

Teile/Parts List

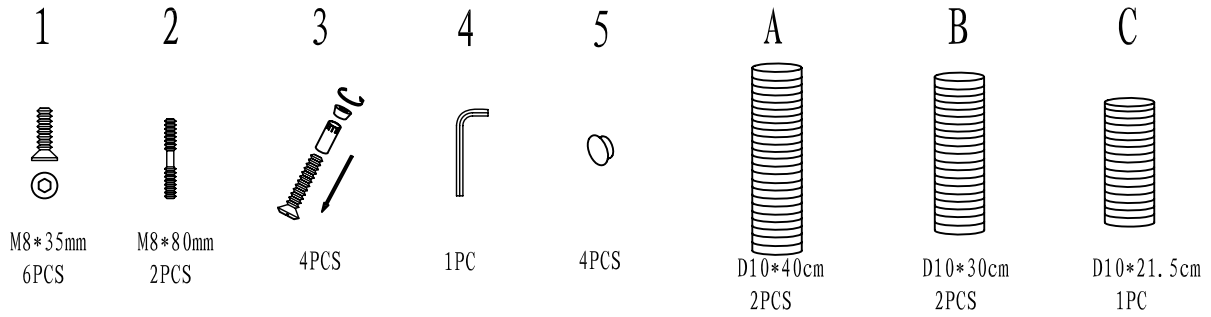

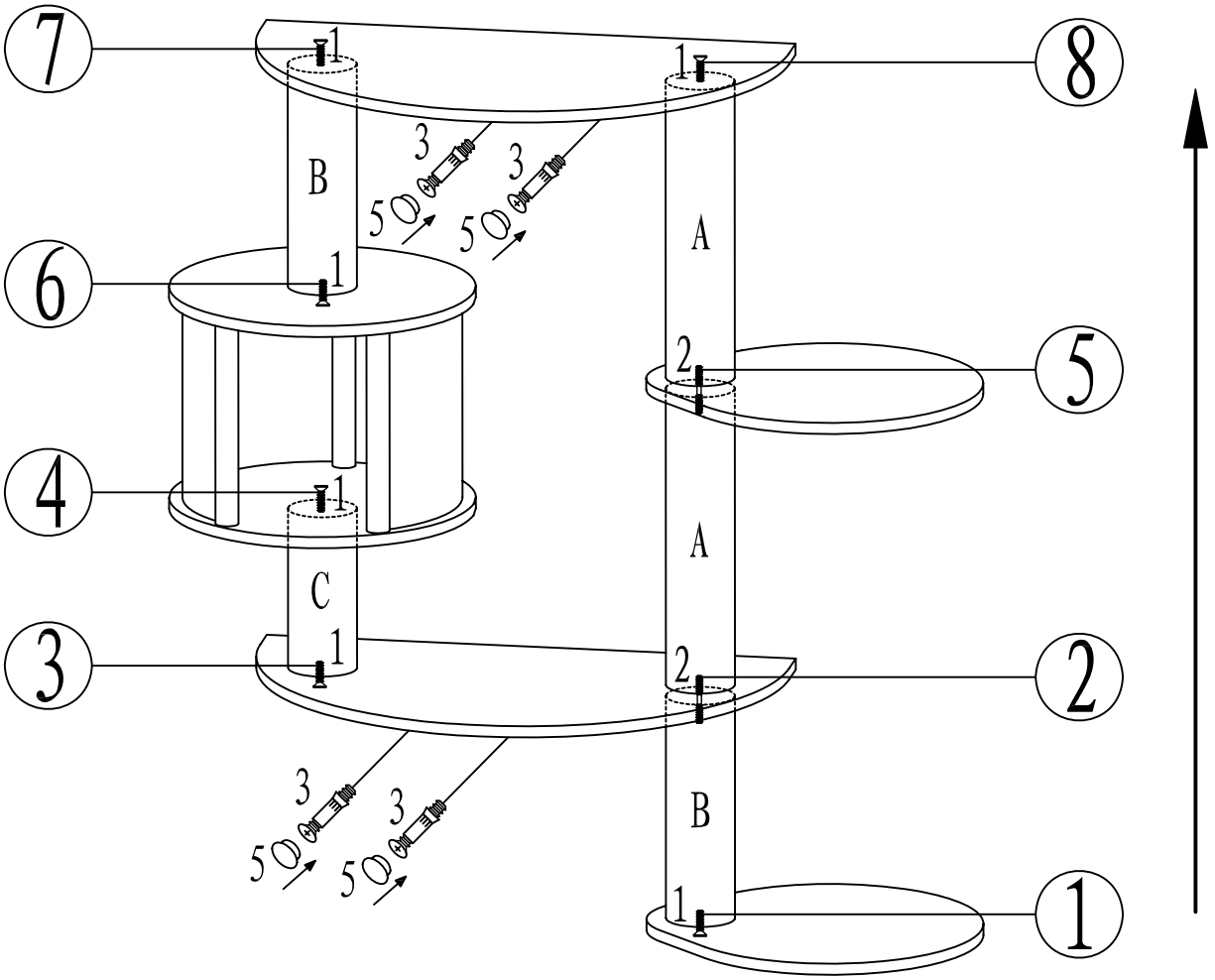

Bitte halten Sie die Reihenfolge der Arbeitsschritte 1,2,3,.... von der Skizze ein.
Pls follow the sequence of the workflow 1,2,3,.... as you can see on the draft.

Albert Kerbl GmbH, Felizenzell9,84428 Buchbach, Germany

Dolomit

Montageanleitung – Wandbefestigung
Instructions d'installation – montage mural
Assembly instructions – wall mounting
Istruzioni di montaggio – montaggio a parete

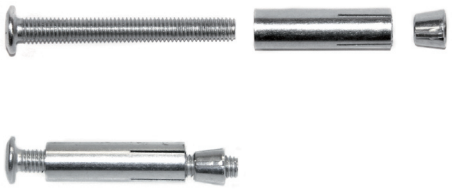

Bitte halten Sie die Reihenfolge der Arbeitsschritte 1, 2, 3 , . . . von der Skizze ein.
Please follow the sequence of the workflow 1, 2, 3,… as you can see on the draft.

1

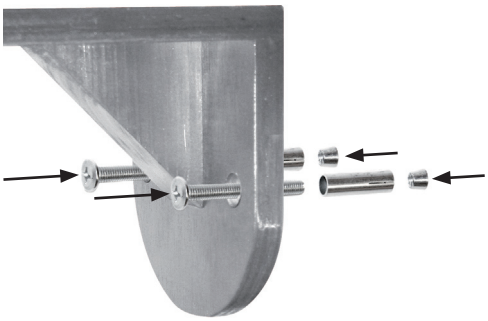

2

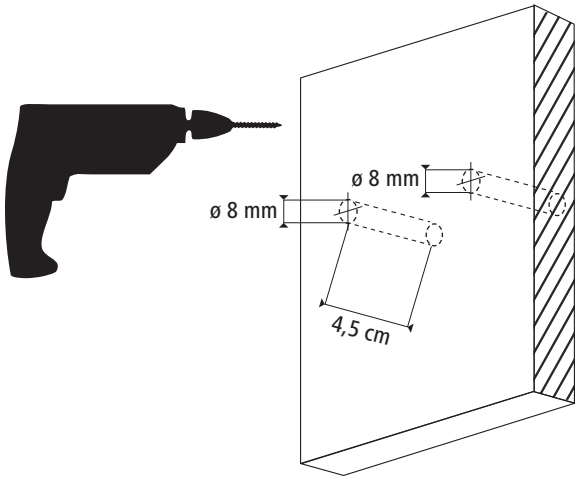

3

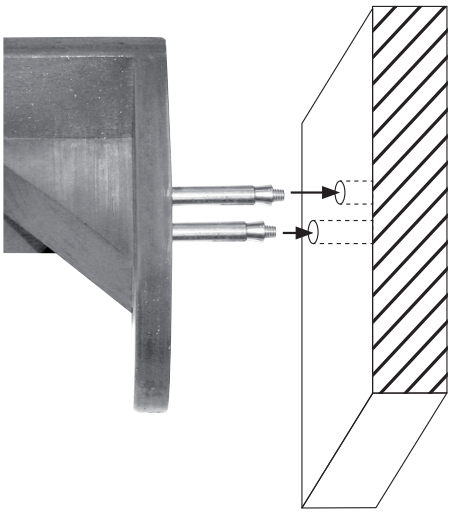

4

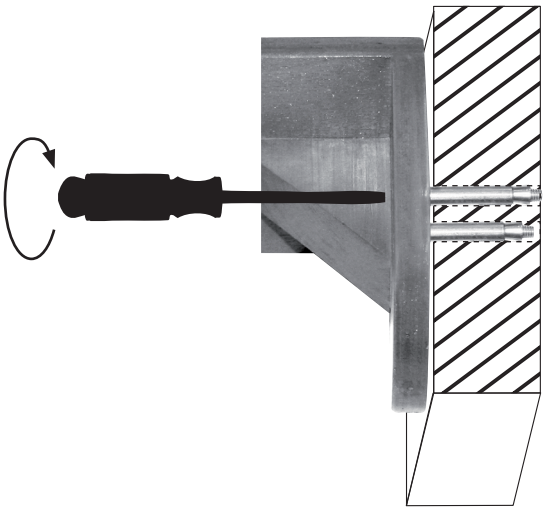

Albert Kerbl GmbH Felizenzell 9 84428 Buchbach, Germany www.kerbl.de